# Level 2

FB016-CO

mini GU10 oder LED-Modul Mini 35 mm Corten

Produkt zertifiziert gemäß der Richtlinie zur elektrischen Sicherheit EN60598-2

## Technische Daten

| | |
|---|---|
| Spannung | 230 V |
| Lichtquelle | Mini-GU10 oder LED-Modul Mini 35 mm nicht im Lieferumfang |
| Schutzart | IP20 |
| Abmessungen | Ø63 mm |
| Deckenausschnitt | Ø55 mm, Mini-GU10: min. h60 mm, LED-Modul Mini: min. h35 mm |
| Material | Aluminium |
| Ausführung | Corten -CO |

Made in Italy



## Leuchtmittel

Leuchtmittel nicht im Lieferumfang: Es wird ein Leuchtmittel mini GU10 oder ein LED-Modul Mini 35 mm benötigt.

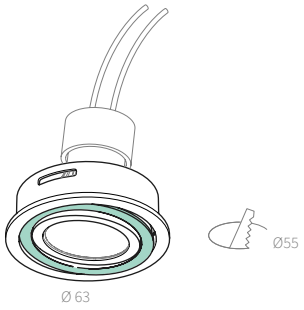


## Ausschreibungstext

Schwenkbares Einbau-Downlight Level 2, aus Aluminium Ø63 mm, Ausführung Corten, für Deckenausschnitt Ø55 mm, mit Schnellzugriff. Vorgesehen für Mini-GU10-Leuchtmittel oder LED-Modul Ø35 mm, beide nicht im Lieferumfang. Mindesteinbautiefe 35 mm mit LED-Modul, 60 mm mit Mini-GU10. Anschlussspannung 230 V, Schutzart IP20. Artikelnummer FB016-CO.

**Hinweise:** Schwenkbar. Schnellzugriff.



AMARCORDS S.R.L. · amarcords.com
USt-IdNr. IT09021550968 · SDI SUBM70N
Tel. +39 02 97132845
Firmensitz: Via Piero della Francesca, 35 - 20154 Mailand, Italien
Logistik: Via G. Falcone, 7 - 20024 Garbagnate Milanese (MI)