Square tilting

GU10 oder LED-Modul 50 mm weiß

FB419-BI

Produkt zertifiziert gemäß der Richtlinie zur elektrischen Sicherheit EN60598-2



Technische Daten

Spannung	230 V
Lichtquelle	GU10 oder LED-Modul 50 mm nicht im Lieferumfang
Schutzart	IP20
Abmessungen	92 × 92 mm
Deckenausschnitt	Ø75 mm, GU10: min. h65 mm, LED-Modul: min. h35 mm
Material	Aluminium
Ausführung	weiß -BI

Made in Italy

Leuchtmittel

Leuchtmittel nicht im Lieferumfang: Es wird ein Leuchtmittel GU10 oder ein LED-Modul 50 mm benötigt.

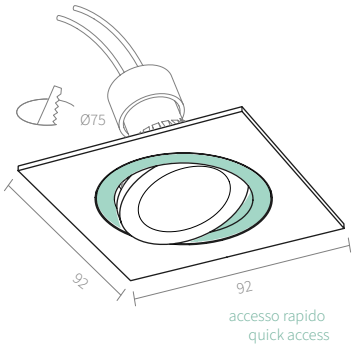

Ausschreibungstext

Schwenkbares Einbau-Downlight Square tilting, aus Aluminium 92 × 92 mm, Ausführung weiß, für Deckenausschnitt Ø75 mm, mit Schnellzugriff. Vorgesehen für GU10-Leuchtmittel oder LED-Modul Ø50 mm, beide nicht im Lieferumfang. Mindesteinbautiefe 35 mm mit LED-Modul, 65 mm mit GU10. Anschlussspannung 230 V, Schutzart IP20. Artikelnummer FB419-BI.

Hinweise: Schwenkbar. Schnellzugriff.

AMARCORDS S.R.L. · amarcords.com
USt-IdNr. IT09021550968 · SDI SUBM70N
Tel. +39 02 97132845
Firmensitz: Via Piero della Francesca, 35 - 20154 Mailand, Italien
Logistik: Via G. Falcone, 7 - 20024 Garbagnate Milanese (MI)