Hidden

FR216-BN

mini GU10 oder LED-Modul Mini 35 mm Bronze

Produkt zertifiziert gemäß der Richtlinie zur elektrischen Sicherheit EN60598-2

Technische Daten

Spannung	230 V
Lichtquelle	Mini-GU10 oder LED-Modul Mini 35 mm nicht im Lieferumfang
Schutzart	IP20
Abmessungen	Ø66 mm
Deckenausschnitt	Ø60 mm, Mini-GU10: min. h75 mm, LED-Modul Mini: min. h50 mm
Material	Aluminium
Ausführung	Bronze -BN

Made in Italy



Leuchtmittel

Leuchtmittel nicht im Lieferumfang: Es wird ein Leuchtmittel mini GU10 oder ein LED-Modul Mini 35 mm benötigt.

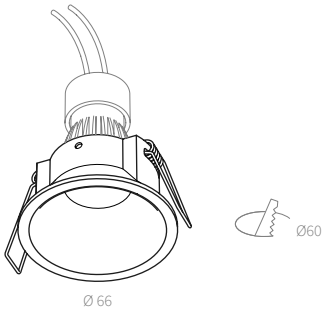

Ausschreibungstext

Einbau-Downlight Hidden, aus Aluminium Ø66 mm, Ausführung Bronze, für Deckenausschnitt Ø60 mm, mit Schnellzugriff. Vorgesehen für Mini-GU10-Leuchtmittel oder LED-Modul Ø35 mm, beide nicht im Lieferumfang. Mindesteinbautiefe 50 mm mit LED-Modul, 75 mm mit Mini-GU10. Anschlussspannung 230 V, Schutzart IP20. Artikelnummer FR216-BN.

Hinweise: Schnellzugriff.

AMARCORDS S.R.L. · amarcords.com
USt-IdNr. IT09021550968 · SDI SUBM70N
Tel. +39 02 97132845
Firmensitz: Via Piero della Francesca, 35 - 20154 Mailand, Italien
Logistik: Via G. Falcone, 7 - 20024 Garbagnate Milanese (MI)