Square recessed

FR419-MA

GU10 oder LED-Modul 50 mm ziegelrot

Produkt zertifiziert gemäß der Richtlinie zur elektrischen Sicherheit EN60598-2

Technische Daten

Spannung	230 V
Lichtquelle	GU10 oder LED-Modul 50 mm nicht im Lieferumfang
Schutzart	IP20
Abmessungen	90 × 90 mm h44 mm
Deckenausschnitt	80 × 80 mm, GU10: min. h85 mm, LED-Modul: min. h55 mm
Material	Aluminium
Ausführung	ziegelrot -MA

Made in Italy



Leuchtmittel

Leuchtmittel nicht im Lieferumfang: Es wird ein Leuchtmittel GU10 oder ein LED-Modul 50 mm benötigt.

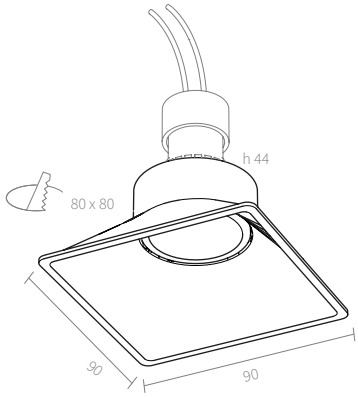

Ausschreibungstext

Schwenkbares Einbau-Downlight Square recessed, aus Aluminium 90 × 90 × h44 mm, Ausführung ziegelrot, für Deckenausschnitt 80 × 80 mm. Vorgesehen für GU10-Leuchtmittel oder LED-Modul Ø50 mm, beide nicht im Lieferumfang. Mindesteinbautiefe 55 mm mit LED-Modul, 85 mm mit GU10. Anschlussspannung 230 V, Schutzart IP20. Artikelnummer FR419-MA.

Hinweise: Schwenkbar.

AMARCORDS S.R.L. · amarcords.com
USt-IdNr. IT09021550968 · SDI SUBM70N
Tel. +39 02 97132845
Firmensitz: Via Piero della Francesca, 35 - 20154 Mailand, Italien
Logistik: Via G. Falcone, 7 - 20024 Garbagnate Milanese (MI)