# Hidden IP

FR516-NE

mini GU10 oder LED-Modul Mini 35 mm schwarz

Produkt zertifiziert gemäß der Richtlinie zur elektrischen Sicherheit EN60598-2

## Technische Daten

| | |
|---|---|
| Spannung | 230 V |
| Lichtquelle | Mini-GU10 oder LED-Modul Mini 35 mm nicht im Lieferumfang |
| Schutzart | IP54 |
| Abmessungen | Ø66 mm |
| Deckenausschnitt | Ø60 mm, Mini-GU10: min. h75 mm, LED-Modul Mini: min. h50 mm |
| Material | Aluminium |
| Ausführung | schwarz -NE |

Made in Italy



## Leuchtmittel

Leuchtmittel nicht im Lieferumfang: Es wird ein Leuchtmittel mini GU10 oder ein LED-Modul Mini 35 mm benötigt.

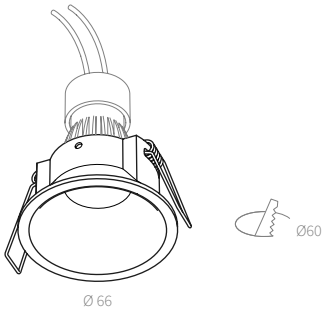


## Ausschreibungstext

Einbau-Downlight Hidden IP, aus Aluminium Ø66 mm, Ausführung schwarz, für Deckenausschnitt Ø60 mm, mit Schnellzugriff. Vorgesehen für Mini-GU10-Leuchtmittel oder LED-Modul Ø35 mm, beide nicht im Lieferumfang. Mindesteinbautiefe 50 mm mit LED-Modul, 75 mm mit Mini-GU10. Anschlussspannung 230 V, Schutzart IP54. Artikelnummer FR516-NE.

**Hinweise:** Schnellzugriff.



AMARCORDS S.R.L. · amarcords.com
USt-IdNr. IT09021550968 · SDI SUBM70N
Tel. +39 02 97132845
Firmensitz: Via Piero della Francesca, 35 - 20154 Mailand, Italien
Logistik: Via G. Falcone, 7 - 20024 Garbagnate Milanese (MI)