Maxi square

FX417-PE

AR111 oder LED-Modul Maxi 111 mm petrolblau

Produkt zertifiziert gemäß der Richtlinie zur elektrischen Sicherheit EN60598-2

Technische Daten

Spannung	230 V
Lichtquelle	AR111 oder LED-Modul Maxi 111 mm nicht im Lieferumfang
Schutzart	IP20
Abmessungen	175 × 175 mm h20 mm
Deckenausschnitt	150 × 150 mm, AR111: min. h150 mm, LED-Modul Maxi: min. h105 mm
Material	Aluminium
Ausführung	petrolblau -PE

Made in Italy

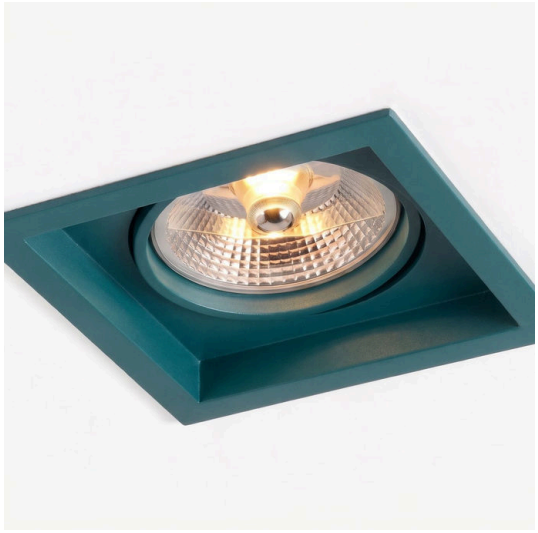

Leuchtmittel

Leuchtmittel nicht im Lieferumfang: Es wird ein Leuchtmittel AR111 oder ein LED-Modul Maxi 111 mm benötigt.

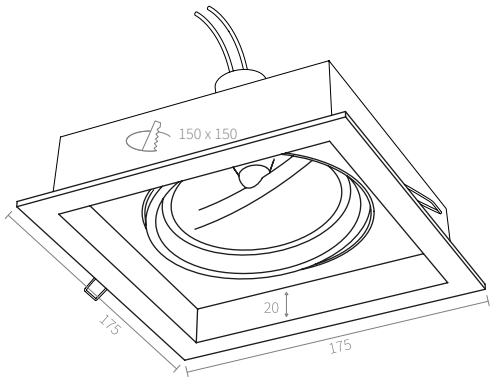

Ausschreibungstext

Schwenkbares Einbau-Downlight Maxi square, aus Aluminium 175 × 175 × h20 mm, Ausführung petrolblau, für Deckenausschnitt 150 × 150 mm. Vorgesehen für AR111-Leuchtmittel oder AR111-LED-Modul, beide nicht im Lieferumfang. Mindesteinbautiefe 105 mm mit LED-Modul, 150 mm mit AR111. Anschlussspannung 230 V, Schutzart IP20. Artikelnummer FX417-PE.

Hinweise: Schwenkbar.

AMARCORDS S.R.L. · amarcords.com
USt-IdNr. IT09021550968 · SDI SUBM70N
Tel. +39 02 97132845
Firmensitz: Via Piero della Francesca, 35 - 20154 Mailand, Italien
Logistik: Via G. Falcone, 7 - 20024 Garbagnate Milanese (MI)