Deep angolo verticale

KQ422-OT

Messing

Produkt zertifiziert gemäß der Richtlinie zur elektrischen Sicherheit EN60598-2

Technische Daten

Spannung	48 V
Material	Aluminium
Ausführung	Messing -OT
Made in Italy	



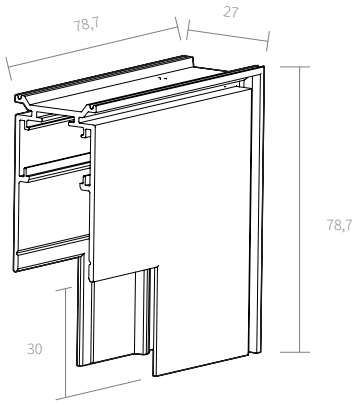

Ausschreibungstext

Vertikalwinkel 90° (mechanischer Verbinder) für Stromschiene 48 V Deep, aus Aluminium, Ausführung Messing. Artikelnummer KQ422-OT.

Hinweise: Mechanischer Verbinder 90°.

AMARCORDS S.R.L. · amarcords.com
USt-IdNr. IT09021550968 · SDI SUBM70N
Tel. +39 02 97132845
Firmensitz: Via Piero della Francesca, 35 - 20154 Mailand, Italien
Logistik: Via G. Falcone, 7 - 20024 Garbagnate Milanese (MI)