Cricco E27.1

TA201-DE

E27 Wüste

Produkt zertifiziert gemäß der Richtlinie zur elektrischen Sicherheit EN60598-2

Technische Daten

Spannung	230 V
Lichtquelle	E27
Schutzart	IP20
Abmessungen	Ø42 mm h130 mm Drehung H360° V90°
Montage	Schraubbefestigung
Material	Aluminium
Ausführung	Wüste -DE

Made in Italy



Leuchtmittel

Leuchtmittel nicht im Lieferumfang: Es wird ein Leuchtmittel E27 benötigt.

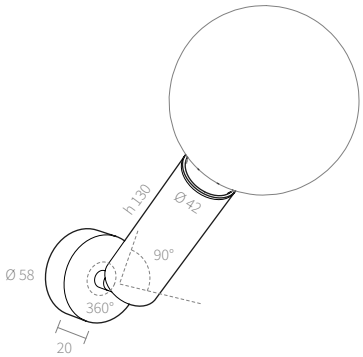

Ausschreibungstext

Schwenkbare Wandleuchte, einflammig Cricco E27.1, mit zylindrischem Aluminiumgehäuse Ø42 × h130 mm, 360° horizontal drehbar und 90° vertikal schwenkbar, Ausführung Wüste, Schraubbefestigung. Fassung E27, Leuchtmittel nicht im Lieferumfang. Anschlussspannung 230 V, Schutzart IP20. Artikelnummer TA201-DE.

Installation

Montage: Schraubbefestigung.

AMARCORDS S.R.L. · amarcords.com
USt-IdNr. IT09021550968 · SDI SUBM70N
Tel. +39 02 97132845
Firmensitz: Via Piero della Francesca, 35 - 20154 Mailand, Italien
Logistik: Via G. Falcone, 7 - 20024 Garbagnate Milanese (MI)