# Square tilting

FB419-RA

GU10 o módulo LED 50 mm cobre envejecido

Producto certificado según la directiva de seguridad eléctrica EN60598-2

## Datos técnicos

| | |
|---|---|
| Tensión | 230 V |
| Fuente de luz | GU10 o módulo LED 50 mm no incluida |
| Grado de protección | IP20 |
| Dimensiones | 92 × 92 mm |
| Corte en techo | Ø75 mm, GU10: min h65 mm, Módulo LED: min h35 mm |
| Material | Aluminio |
| Acabado | cobre envejecido -RA |

Made in Italy



## Bombilla

Bombilla no incluida: se necesita una bombilla GU10 o un módulo LED 50 mm.

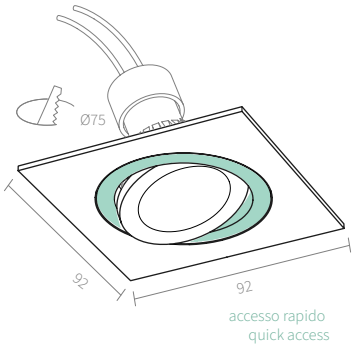


## Texto de prescripción

Downlight empotrable orientable Square tilting, de aluminio 92 × 92 mm, acabado cobre envejecido, para corte en techo Ø75 mm, con acceso rápido. Preparado para bombilla GU10 o módulo LED Ø50 mm, no incluidos. Altura mínima del falso techo 35 mm con módulo LED, 65 mm con GU10. Tensión de alimentación 230 V, grado de protección IP20. Referencia FB419-RA.

**Notas:** Orientable. Acceso rápido.



AMARCORDS S.R.L. · amarcords.com
NIF-IVA IT09021550968 · SDI SUBM70N
Tel. +39 02 97132845
Domicilio social: Via Piero della Francesca, 35 - 20154 Milán, Italia
Logística y oficinas: Via G. Falcone, 7 - 20024 Garbagnate Milanese (MI)