Square tilting 2

FB429-BN

GU10 o módulo LED 50 mm bronce

Producto certificado según la directiva de seguridad eléctrica EN60598-2

Datos técnicos

Tensión	230 V
Fuente de luz	GU10 o módulo LED 50 mm no incluida
Grado de protección	IP20
Dimensiones	175 × 92 mm
Corte en techo	Ø75 mm x 2, GU10: min h65 mm, Módulo LED: min h35 mm
Material	Aluminio
Acabado	bronce -BN

Made in Italy



Bombilla

Bombilla no incluida: se necesita una bombilla GU10 o un módulo LED 50 mm.

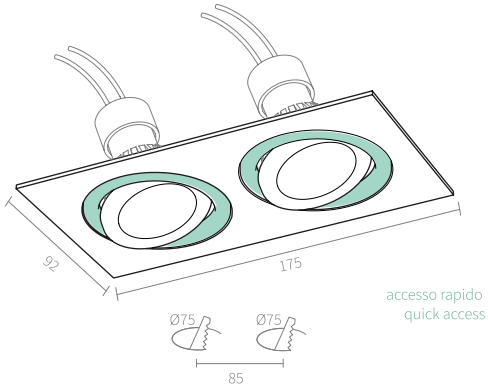

Texto de prescripción

Downlight empotrable orientable de dos luces Square tilting 2, de aluminio 175 × 92 mm, acabado bronce, para dos cortes en techo Ø75 mm, con acceso rápido. Preparado para 2 bombillas GU10 o módulos LED Ø50 mm, no incluidos. Altura mínima del falso techo 35 mm con módulo LED, 65 mm con GU10. Tensión de alimentación 230 V, grado de protección IP20. Referencia FB429-BN.

Notas: Orientable. Acceso rápido.

AMARCORDS S.R.L. · amarcords.com
NIF-IVA IT09021550968 · SDI SUBM70N
Tel. +39 02 97132845
Domicilio social: Via Piero della Francesca, 35 - 20154 Milán, Italia
Logística y oficinas: Via G. Falcone, 7 - 20024 Garbagnate Milanese (MI)