Level 0

FF016-DE

mini GU10 o módulo LED Mini 35 mm desierto

Producto certificado según la directiva de seguridad eléctrica EN60598-2

Datos técnicos

Tensión	230 V
Fuente de luz	mini GU10 o módulo LED Mini 35 mm no incluida
Grado de protección	IP20
Dimensiones	Ø63 mm h24 mm
Corte en techo	Ø44 mm, mini GU10: min h55 mm, Módulo LED Mini: min h30 mm
Material	Aluminio
Acabado	desierto -DE

Made in Italy



Bombilla

Bombilla no incluida: se necesita una bombilla mini GU10 o un módulo LED Mini 35 mm.

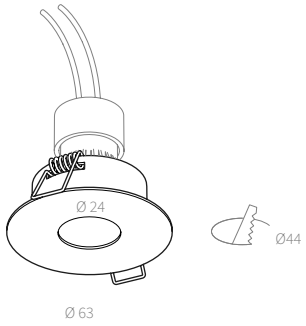

Texto de prescripción

Downlight empotrable Level 0, de aluminio Ø63 × h24 mm, acabado desierto, para corte en techo Ø44 mm. Preparado para bombilla mini GU10 o módulo LED Ø35 mm, no incluidos. Altura mínima del falso techo 30 mm con módulo LED, 55 mm con mini GU10. Tensión de alimentación 230 V, grado de protección IP20. Referencia FF016-DE.

AMARCORDS S.R.L. · amarcords.com
NIF-IVA IT09021550968 · SDI SUBM70N
Tel. +39 02 97132845
Domicilio social: Via Piero della Francesca, 35 - 20154 Milán, Italia
Logística y oficinas: Via G. Falcone, 7 - 20024 Garbagnate Milanese (MI)