Hidden

FR216-DE

mini GU10 o módulo LED Mini 35 mm desierto

Producto certificado según la directiva de seguridad eléctrica EN60598-2

Datos técnicos

Tensión	230 V
Fuente de luz	mini GU10 o módulo LED Mini 35 mm no incluida
Grado de protección	IP20
Dimensiones	Ø66 mm
Corte en techo	Ø60 mm, mini GU10: min h75 mm, Módulo LED Mini: min h50 mm
Material	Aluminio
Acabado	desierto -DE

Made in Italy



Bombilla

Bombilla no incluida: se necesita una bombilla mini GU10 o un módulo LED Mini 35 mm.

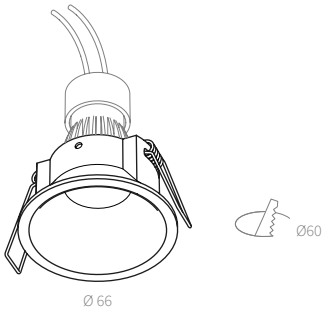

Texto de prescripción

Downlight empotrable Hidden, de aluminio Ø66 mm, acabado desierto, para corte en techo Ø60 mm, con acceso rápido. Preparado para bombilla mini GU10 o módulo LED Ø35 mm, no incluidos. Altura mínima del falso techo 50 mm con módulo LED, 75 mm con mini GU10. Tensión de alimentación 230 V, grado de protección IP20. Referencia FR216-DE.

Notas: Acceso rápido.

AMARCORDS S.R.L. · amarcords.com
NIF-IVA IT09021550968 · SDI SUBM70N
Tel. +39 02 97132845
Domicilio social: Via Piero della Francesca, 35 - 20154 Milán, Italia
Logística y oficinas: Via G. Falcone, 7 - 20024 Garbagnate Milanese (MI)