Square recessed

FR419-BN

GU10 o módulo LED 50 mm bronce

Producto certificado según la directiva de seguridad eléctrica EN60598-2

Datos técnicos

Tensión	230 V
Fuente de luz	GU10 o módulo LED 50 mm no incluida
Grado de protección	IP20
Dimensiones	90 × 90 mm h44 mm
Corte en techo	80 × 80 mm, GU10: min h85 mm, Módulo LED: min h55 mm
Material	Aluminio
Acabado	bronce -BN

Made in Italy



Bombilla

Bombilla no incluida: se necesita una bombilla GU10 o un módulo LED 50 mm.

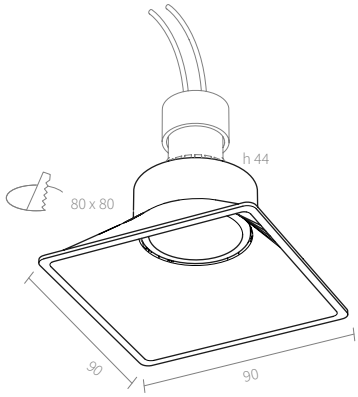

Texto de prescripción

Downlight empotrable orientable Square recessed, de aluminio 90 × 90 × h44 mm, acabado bronce, para corte en techo 80 × 80 mm. Preparado para bombilla GU10 o módulo LED Ø50 mm, no incluidos. Altura mínima del falso techo 55 mm con módulo LED, 85 mm con GU10. Tensión de alimentación 230 V, grado de protección IP20. Referencia FR419-BN.

Notas: Orientable.

AMARCORDS S.R.L. · amarcords.com
NIF-IVA IT09021550968 · SDI SUBM70N
Tel. +39 02 97132845
Domicilio social: Via Piero della Francesca, 35 - 20154 Milán, Italia
Logística y oficinas: Via G. Falcone, 7 - 20024 Garbagnate Milanese (MI)