Maxi round

FX017-MA

AR111 o módulo LED Maxi 111 mm ladrillo

Producto certificado según la directiva de seguridad eléctrica EN60598-2

Datos técnicos

Tensión	230 V
Fuente de luz	AR111 o módulo LED Maxi 111 mm no incluida
Grado de protección	IP20
Dimensiones	Ø170 mm h13 mm
Corte en techo	Ø155 mm, AR111: min h150 mm, Módulo LED Maxi: min h105 mm
Material	Aluminio
Acabado	ladrillo -MA

Made in Italy



Bombilla

Bombilla no incluida: se necesita una bombilla AR111 o un módulo LED Maxi 111 mm.

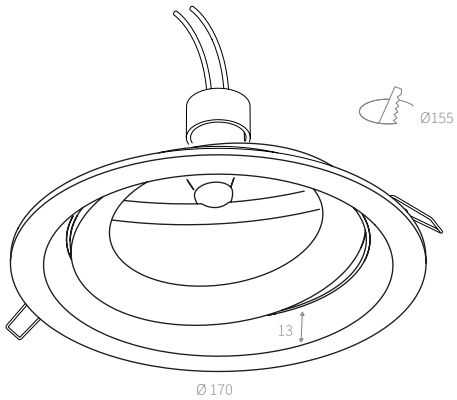

Texto de prescripción

Downlight empotrable orientable Maxi round, de aluminio Ø170 × h13 mm, acabado ladrillo, para corte en techo Ø155 mm. Preparado para bombilla AR111 o módulo LED AR111, no incluidos. Altura mínima del falso techo 105 mm con módulo LED, 150 mm con AR111. Tensión de alimentación 230 V, grado de protección IP20. Referencia FX017-MA.

Notas: Orientable.

Consulte la versión actualizada
storage.amarcords.com/res/st/es/FX017-MA.pdf
Ficha generada el 2026-11-19
Dimensiones en milímetros. Datos sujetos a cambios sin previo aviso.
Instrucciones de montaje

AMARCORDS S.R.L. · amarcords.com
NIF-IVA IT09021550968 · SDI SUBM70N
Tel. +39 02 97132845
Domicilio social: Via Piero della Francesca, 35 - 20154 Milán, Italia
Logística y oficinas: Via G. Falcone, 7 - 20024 Garbagnate Milanese (MI)