Maxi square

FX417-BN

AR111 o módulo LED Maxi 111 mm bronce

Producto certificado según la directiva de seguridad eléctrica EN60598-2

Datos técnicos

Tensión	230 V
Fuente de luz	AR111 o módulo LED Maxi 111 mm no incluida
Grado de protección	IP20
Dimensiones	175 × 175 mm h20 mm
Corte en techo	150 × 150 mm, AR111: min h150 mm, Módulo LED Maxi: min h105 mm
Material	Aluminio
Acabado	bronce -BN

Made in Italy



Bombilla

Bombilla no incluida: se necesita una bombilla AR111 o un módulo LED Maxi 111 mm.

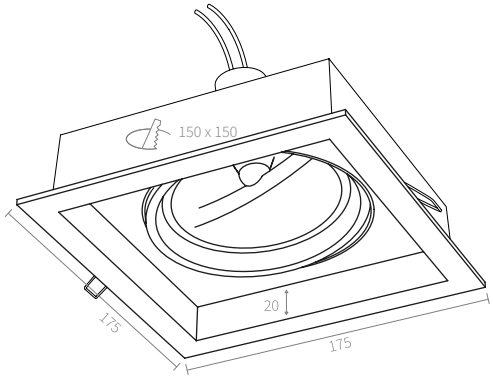

Texto de prescripción

Downlight empotrable orientable Maxi square, de aluminio 175 × 175 × h20 mm, acabado bronce, para corte en techo 150 × 150 mm. Preparado para bombilla AR111 o módulo LED AR111, no incluidos. Altura mínima del falso techo 105 mm con módulo LED, 150 mm con AR111. Tensión de alimentación 230 V, grado de protección IP20. Referencia FX417-BN.

Notas: Orientable.

AMARCORDS S.R.L. · amarcords.com
NIF-IVA IT09021550968 · SDI SUBM70N
Tel. +39 02 97132845
Domicilio social: Via Piero della Francesca, 35 - 20154 Milán, Italia
Logística y oficinas: Via G. Falcone, 7 - 20024 Garbagnate Milanese (MI)