Deep/Slim cover

KQ065-RM

cobre

Producto certificado según la directiva de seguridad eléctrica EN60598-2

Datos técnicos

Tensión	48 V
Material	PVC
Acabado	cobre -RM

Made in Italy



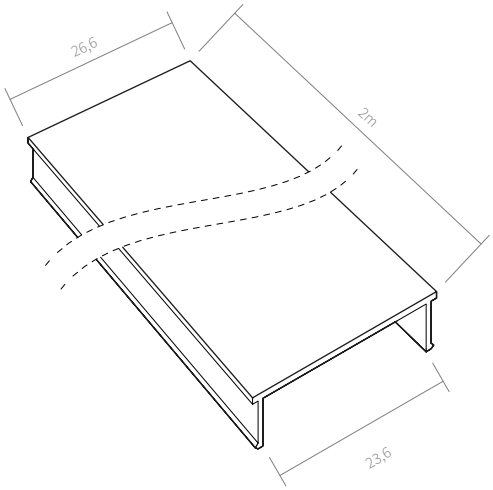

Texto de prescripción

Perfil de cierre de PVC, longitud 2 m, para carriles de 48 V Deep y Slim, acabado cobre. Referencia KQ065-RM.

Notas: Perfil de cierre de PVC para carril, 2 m.

AMARCORDS S.R.L. · amarcords.com
NIF-IVA IT09021550968 · SDI SUBM70N
Tel. +39 02 97132845
Domicilio social: Via Piero della Francesca, 35 - 20154 Milán, Italia
Logística y oficinas: Via G. Falcone, 7 - 20024 Garbagnate Milanese (MI)