Deep angolo verticale

KQ422-RM

cobre

Producto certificado según la directiva de seguridad eléctrica EN60598-2

Datos técnicos

Tensión	48 V
Material	Aluminio
Acabado	cobre -RM
Made in Italy	



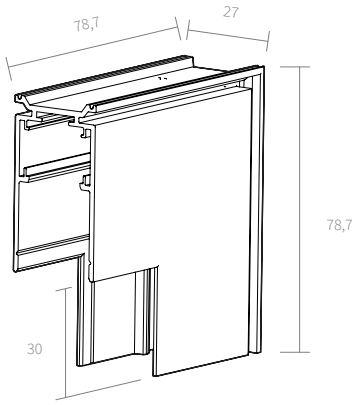

Texto de prescripción

Ángulo vertical de 90° (conector mecánico) para carril de 48 V Deep, de aluminio, acabado cobre. Referencia KQ422-RM.

Notas: Conector mecánico 90°.

AMARCORDS S.R.L. · amarcords.com
NIF-IVA IT09021550968 · SDI SUBM70N
Tel. +39 02 97132845
Domicilio social: Via Piero della Francesca, 35 - 20154 Milán, Italia
Logística y oficinas: Via G. Falcone, 7 - 20024 Garbagnate Milanese (MI)