Cricco E27.1

TA201-RM

E27 cobre

Producto certificado según la directiva de seguridad eléctrica EN60598-2

Datos técnicos

Tensión	230 V
Fuente de luz	E27
Grado de protección	IP20
Dimensiones	Ø42 mm h130 mm rotación H360° V90°
Instalación	Montaje con tornillos
Material	Aluminio
Acabado	cobre -RM

Made in Italy



Bombilla

Bombilla no incluida: se necesita una bombilla E27.

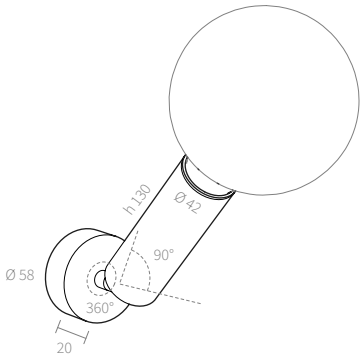

Texto de prescripción

Aplique orientable de una luz Cricco E27.1, con cuerpo cilíndrico de aluminio Ø42 × h130 mm orientable 360° en horizontal y 90° en vertical, acabado cobre, fijación con tornillos. Portalámparas E27, bombilla no incluida. Tensión de alimentación 230 V, grado de protección IP20. Referencia TA201-RM.

Instalación

Instalación: montaje con tornillos.

AMARCORDS S.R.L. · amarcords.com
NIF-IVA IT09021550968 · SDI SUBM70N
Tel. +39 02 97132845
Domicilio social: Via Piero della Francesca, 35 - 20154 Milán, Italia
Logística y oficinas: Via G. Falcone, 7 - 20024 Garbagnate Milanese (MI)