Portalampada Switch

AH142-RM

cuivre

Produit certifié selon la directive de sécurité électrique EN60598-2

Données techniques

Tension	230 V
Dimensions	Ø50 mm h100 mm
Installation	Douille E27
Matériau	Métal, intérieur en bakélite
Finition	cuivre -RM

Made in Italy

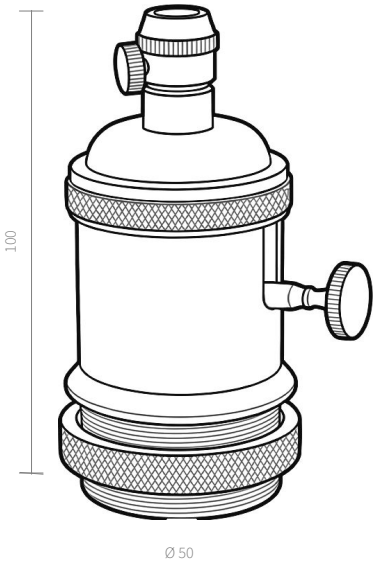



Descriptif technique

Douille E27 Switch en métal avec intérieur en bakélite, Ø50 × h100 mm, finition cuivre, alimentation 230 V. Référence AH142-RM.

Installation

Installation : douille E27.

Notes : Douille Switch E27.

AMARCORDS S.R.L. · amarcords.com
TVA IT09021550968 · SDI SUBM70N
Tél. +39 02 97132845
Siège social : Via Piero della Francesca, 35 - 20154 Milan, Italie
Logistique : Via G. Falcone, 7 - 20024 Garbagnate Milanese (MI)