Level 2

FB016-SA

mini GU10 ou module LED Mini 35 mm vert sauge

Produit certifié selon la directive de sécurité électrique EN60598-2

Données techniques

Tension	230 V
Source lumineuse	mini GU10 ou module LED Mini 35 mm non fournie
Indice de protection	IP20
Dimensions	Ø63 mm
Découpe d'encastrement	Ø55 mm, mini GU10 : min h60 mm, Module LED Mini : min h35 mm
Matériau	Aluminium
Finition	vert sauge -SA

Made in Italy



Lampe

Lampe non fournie : une lampe mini GU10 ou un module LED Mini 35 mm est nécessaire.

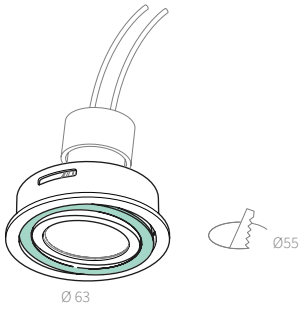

Descriptif technique

Downlight encastré orientable Level 2, en aluminium Ø63 mm, finition vert sauge, pour découpe Ø55 mm, avec accès rapide. Prévu pour lampe mini GU10 ou module LED Ø35 mm, non fournis. Hauteur minimale du faux plafond 35 mm avec module LED, 60 mm avec mini GU10. Alimentation 230 V, indice de protection IP20. Référence FB016-SA.

Notes : Orientable. Accès rapide.

AMARCORDS S.R.L. · amarcords.com
TVA IT09021550968 · SDI SUBM70N
Tél. +39 02 97132845
Siège social : Via Piero della Francesca, 35 - 20154 Milan, Italie
Logistique : Via G. Falcone, 7 - 20024 Garbagnate Milanese (MI)