Square tilting 2

FB429-BN

GU10 ou module LED 50 mm bronze

Produit certifié selon la directive de sécurité électrique EN60598-2

Données techniques

Tension	230 V
Source lumineuse	GU10 ou module LED 50 mm non fournie
Indice de protection	IP20
Dimensions	175 × 92 mm
Découpe d'encastrement	Ø75 mm x 2, GU10 : min h65 mm, Module LED : min h35 mm
Matériau	Aluminium
Finition	bronze -BN

Made in Italy



Lampe

Lampe non fournie : une lampe GU10 ou un module LED 50 mm est nécessaire.

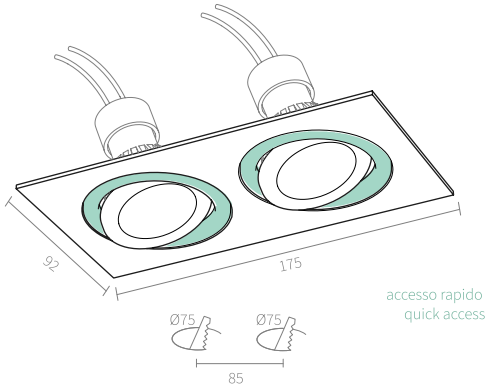

Descriptif technique

Downlight encastré orientable à deux points lumineux Square tilting 2, en aluminium 175 × 92 mm, finition bronze, pour deux découpes Ø75 mm, avec accès rapide. Prévu pour 2 lampes GU10 ou modules LED Ø50 mm, non fournis. Hauteur minimale du faux plafond 35 mm avec module LED, 65 mm avec GU10. Alimentation 230 V, indice de protection IP20. Référence FB429-BN.

Notes : Orientable. Accès rapide.

AMARCORDS S.R.L. · amarcords.com
TVA IT09021550968 · SDI SUBM70N
Tél. +39 02 97132845
Siège social : Via Piero della Francesca, 35 - 20154 Milan, Italie
Logistique : Via G. Falcone, 7 - 20024 Garbagnate Milanese (MI)