Level 0

FF016-BN

mini GU10 ou module LED Mini 35 mm bronze

Produit certifié selon la directive de sécurité électrique EN60598-2

Données techniques

Tension	230 V
Source lumineuse	mini GU10 ou module LED Mini 35 mm non fournie
Indice de protection	IP20
Dimensions	Ø63 mm h24 mm
Découpe d'encastrement	Ø44 mm, mini GU10 : min h55 mm, Module LED Mini : min h30 mm
Matériau	Aluminium
Finition	bronze -BN

Made in Italy



Lampe

Lampe non fournie : une lampe mini GU10 ou un module LED Mini 35 mm est nécessaire.

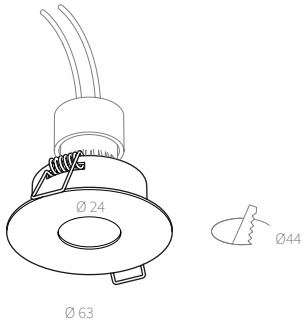

Descriptif technique

Downlight encastré Level 0, en aluminium Ø63 × h24 mm, finition bronze, pour découpe Ø44 mm. Prévu pour lampe mini GU10 ou module LED Ø35 mm, non fournis. Hauteur minimale du faux plafond 30 mm avec module LED, 55 mm avec mini GU10. Alimentation 230 V, indice de protection IP20. Référence FF016-BN.

AMARCORDS S.R.L. · amarcords.com
TVA IT09021550968 · SDI SUBM70N
Tél. +39 02 97132845
Siège social : Via Piero della Francesca, 35 - 20154 Milan, Italie
Logistique : Via G. Falcone, 7 - 20024 Garbagnate Milanese (MI)