Square recessed

FR419-NE

GU10 ou module LED 50 mm noir

Produit certifié selon la directive de sécurité électrique EN60598-2

Données techniques

Tension	230 V
Source lumineuse	GU10 ou module LED 50 mm non fournie
Indice de protection	IP20
Dimensions	90 × 90 mm h44 mm
Découpe d'encastrement	80 × 80 mm, GU10 : min h85 mm, Module LED : min h55 mm
Matériau	Aluminium
Finition	noir -NE

Made in Italy



Lampe

Lampe non fournie : une lampe GU10 ou un module LED 50 mm est nécessaire.

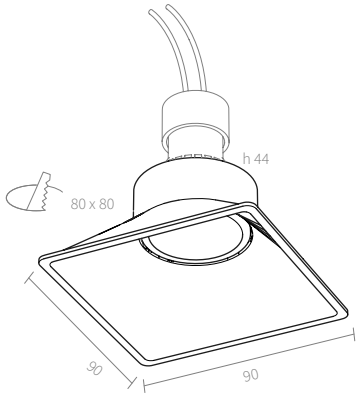

Descriptif technique

Downlight encastré orientable Square recessed, en aluminium 90 × 90 × h44 mm, finition noire, pour découpe 80 × 80 mm. Prévu pour lampe GU10 ou module LED Ø50 mm, non fournis. Hauteur minimale du faux plafond 55 mm avec module LED, 85 mm avec GU10. Alimentation 230 V, indice de protection IP20. Référence FR419-NE.

Notes : Orientable.

AMARCORDS S.R.L. · amarcords.com
TVA IT09021550968 · SDI SUBM70N
Tél. +39 02 97132845
Siège social : Via Piero della Francesca, 35 - 20154 Milan, Italie
Logistique : Via G. Falcone, 7 - 20024 Garbagnate Milanese (MI)