Hidden IP

FR516-CO

mini GU10 ou module LED Mini 35 mm corten

Produit certifié selon la directive de sécurité électrique EN60598-2

Données techniques

Tension	230 V
Source lumineuse	mini GU10 ou module LED Mini 35 mm non fournie
Indice de protection	IP54
Dimensions	Ø66 mm
Découpe d'encastrement	Ø60 mm, mini GU10 : min h75 mm, Module LED Mini : min h50 mm
Matériau	Aluminium
Finition	corten -CO

Made in Italy



Lampe

Lampe non fournie : une lampe mini GU10 ou un module LED Mini 35 mm est nécessaire.

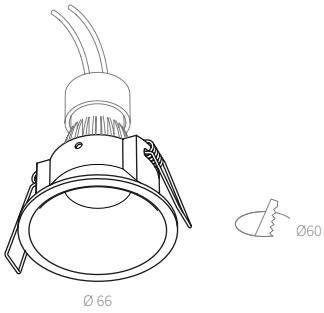

Descriptif technique

Downlight encastré Hidden IP, en aluminium Ø66 mm, finition corten, pour découpe Ø60 mm, avec accès rapide. Prévu pour lampe mini GU10 ou module LED Ø35 mm, non fournis. Hauteur minimale du faux plafond 50 mm avec module LED, 75 mm avec mini GU10. Alimentation 230 V, indice de protection IP54. Référence FR516-CO.

Notes : Accès rapide.

AMARCORDS S.R.L. · amarcords.com
TVA IT09021550968 · SDI SUBM70N
Tél. +39 02 97132845
Siège social : Via Piero della Francesca, 35 - 20154 Milan, Italie
Logistique : Via G. Falcone, 7 - 20024 Garbagnate Milanese (MI)