Maxi round

FX017-BI

AR111 ou module LED Maxi 111 mm blanc

Produit certifié selon la directive de sécurité électrique EN60598-2

Données techniques

Tension	230 V
Source lumineuse	AR111 ou module LED Maxi 111 mm non fournie
Indice de protection	IP20
Dimensions	Ø170 mm h13 mm
Découpe d'encastrement	Ø155 mm, AR111 : min h150 mm, Module LED Maxi : min h105 mm
Matériau	Aluminium
Finition	blanc -BI

Made in Italy



Lampe

Lampe non fournie : une lampe AR111 ou un module LED Maxi 111 mm est nécessaire.

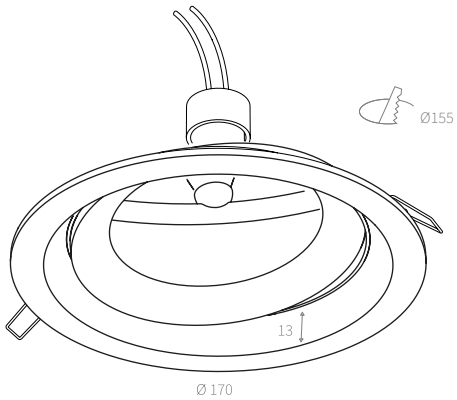

Descriptif technique

Downlight encastré orientable Maxi round, en aluminium Ø170 × h13 mm, finition blanche, pour découpe Ø155 mm. Prévu pour lampe AR111 ou module LED AR111, non fournis. Hauteur minimale du faux plafond 105 mm avec module LED, 150 mm avec AR111. Alimentation 230 V, indice de protection IP20. Référence FX017-BI.

Notes : Orientable.

AMARCORDS S.R.L. · amarcords.com
TVA IT09021550968 · SDI SUBM70N
Tél. +39 02 97132845
Siège social : Via Piero della Francesca, 35 - 20154 Milan, Italie
Logistique : Via G. Falcone, 7 - 20024 Garbagnate Milanese (MI)