Deep angolo verticale

KQ422-RM

cuivre

Produit certifié selon la directive de sécurité électrique EN60598-2

Données techniques

Tension	48 V
Matériau	Aluminium
Finition	cuivre -RM

Made in Italy



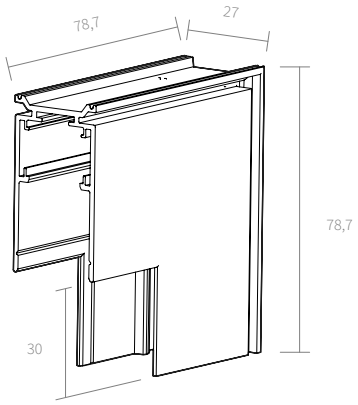

Descriptif technique

Angle vertical à 90° (connecteur mécanique) pour rail 48 V Deep, en aluminium, finition cuivre. Référence KQ422-RM.

Notes : Connecteur mécanique 90°.

AMARCORDS S.R.L. · amarcords.com
TVA IT09021550968 · SDI SUBM70N
Tél. +39 02 97132845
Siège social : Via Piero della Francesca, 35 - 20154 Milan, Italie
Logistique : Via G. Falcone, 7 - 20024 Garbagnate Milanese (MI)