# Cricco E27.1

TA201-NE

E27 noir

Produit certifié selon la directive de sécurité électrique EN60598-2

## Données techniques

| | |
|---|---|
| Tension | 230 V |
| Source lumineuse | E27 |
| Indice de protection | IP20 |
| Dimensions | Ø42 mm h130 mm rotation H360° V90° |
| Installation | Fixation par vis |
| Matériau | Aluminium |
| Finition | noir -NE |

Made in Italy



## Lampe

Lampe non fournie : une lampe E27 est nécessaire.

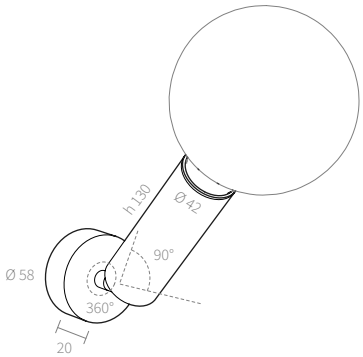


## Descriptif technique

Applique orientable à un point lumineux Cricco E27.1, avec corps cylindrique en aluminium Ø42 × h130 mm orientable à 360° à l'horizontale et à 90° à la verticale, finition noire, fixation par vis. Douille E27, lampe non fournie. Alimentation 230 V, indice de protection IP20. Référence TA201-NE.

## Installation

Installation : fixation par vis.



AMARCORDS S.R.L. · amarcords.com
TVA IT09021550968 · SDI SUBM70N
Tél. +39 02 97132845
Siège social : Via Piero della Francesca, 35 - 20154 Milan, Italie
Logistique : Via G. Falcone, 7 - 20024 Garbagnate Milanese (MI)