Cricco E27.1

TA201-OT

E27 laiton

Produit certifié selon la directive de sécurité électrique EN60598-2

Données techniques

Tension	230 V
Source lumineuse	E27
Indice de protection	IP20
Dimensions	Ø42 mm h130 mm rotation H360° V90°
Installation	Fixation par vis
Matériau	Aluminium
Finition	laiton -OT

Made in Italy



Lampe

Lampe non fournie : une lampe E27 est nécessaire.

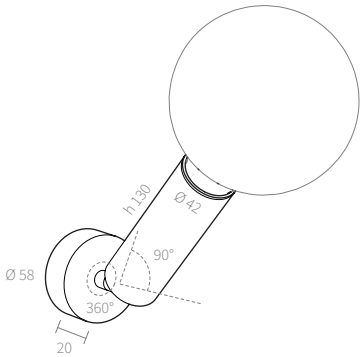

Descriptif technique

Applique orientable à un point lumineux Cricco E27.1, avec corps cylindrique en aluminium Ø42 × h130 mm orientable à 360° à l'horizontale et à 90° à la verticale, finition laiton, fixation par vis. Douille E27, lampe non fournie. Alimentation 230 V, indice de protection IP20. Référence TA201-OT.

Installation

Installation : fixation par vis.

AMARCORDS S.R.L. · amarcords.com
TVA IT09021550968 · SDI SUBM70N
Tél. +39 02 97132845
Siège social : Via Piero della Francesca, 35 - 20154 Milan, Italie
Logistique : Via G. Falcone, 7 - 20024 Garbagnate Milanese (MI)