Portalampada Switch

AH142-NE

nero

Prodotto certificato secondo la direttiva di sicurezza elettrica EN60598-2

Dati tecnici

Tensione	230 V
Dimensioni	Ø50 mm h100 mm
Installazione	attacco E27
Materiale	Metallo, interno in bachelite
Finitura	nero -NE

Made in Italy

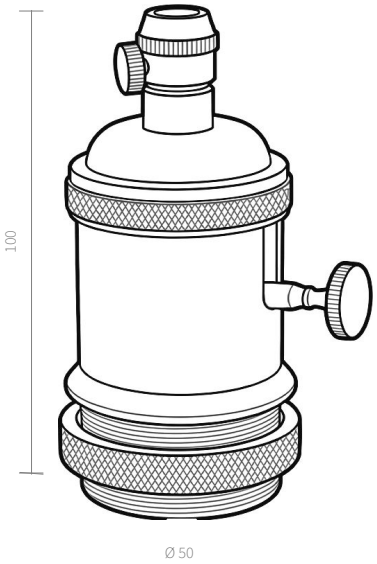



Voce di capitolato

Portalampada E27 Switch in metallo con interno in bachelite, Ø50 × h100 mm, finitura nero, alimentazione 230 V. Codice AH142-NE.

Installazione

Installazione: attacco E27.

Note: Portalampada Switch E27.

AMARCORDS S.R.L. · amarcords.com
P.IVA 09021550968 · SDI SUBM70N
Tel. +39 02 97132845
Sede legale: Via Piero della Francesca, 35 - 20154 Milano
Logistica e uffici: Via G. Falcone, 7 - 20024 Garbagnate Milanese (MI)