Level 2

FB016-BT

mini GU10 o modulo LED Mini 35 mm brutanio

Prodotto certificato secondo la direttiva di sicurezza elettrica EN60598-2

Dati tecnici

Tensione	230 V
Sorgente	mini GU10 o Modulo LED Mini 35 mm non inclusa
Grado di protezione	IP20
Dimensioni	Ø63 mm
Foro d'incasso	Ø55 mm, mini GU10: min h60 mm, Modulo LED Mini: min h35 mm
Materiale	Alluminio
Finitura	brutanio -BT

Made in Italy



Lampadina

Lampadina non inclusa: serve una lampadina mini GU10 o un modulo LED Mini 35 mm.

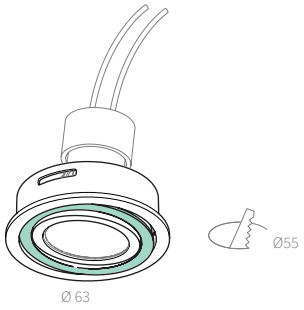

Voce di capitolato

Downlight da incasso orientabile Level 2, in alluminio Ø63 mm, finitura brutanio, per foro d'incasso Ø55 mm, con accesso rapido. Predisposto per lampadina mini GU10 o modulo LED Ø35 mm, non inclusi. Altezza minima del controsoffitto 35 mm con modulo LED, 60 mm con mini GU10. Alimentazione 230 V, grado di protezione IP20. Codice FB016-BT.

Note: Orientabile. Accesso rapido.

AMARCORDS S.R.L. · amarcords.com
P.IVA 09021550968 · SDI SUBM70N
Tel. +39 02 97132845
Sede legale: Via Piero della Francesca, 35 - 20154 Milano
Logistica e uffici: Via G. Falcone, 7 - 20024 Garbagnate Milanese (MI)