Square tilting

FB419-CO

GU10 o modulo LED 50 mm corten

Prodotto certificato secondo la direttiva di sicurezza elettrica EN60598-2

Dati tecnici

Tensione	230 V
Sorgente	GU10 o Modulo LED 50 mm non inclusa
Grado di protezione	IP20
Dimensioni	92 × 92 mm
Foro d'incasso	Ø75 mm, GU10: min h65 mm, Modulo LED: min h35 mm
Materiale	Alluminio
Finitura	corten -CO

Made in Italy



Lampadina

Lampadina non inclusa: serve una lampadina GU10 o un modulo LED 50 mm.

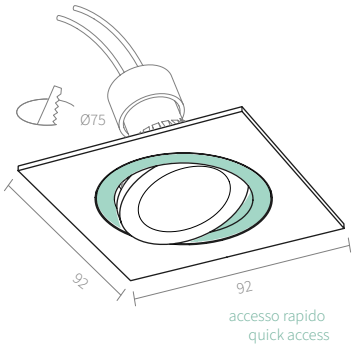

Voce di capitolato

Downlight da incasso orientabile Square tilting, in alluminio 92 × 92 mm, finitura corten, per foro d'incasso Ø75 mm, con accesso rapido. Predisposto per lampadina GU10 o modulo LED Ø50 mm, non inclusi. Altezza minima del controsoffitto 35 mm con modulo LED, 65 mm con GU10. Alimentazione 230 V, grado di protezione IP20. Codice FB419-CO.

Note: Orientabile. Accesso rapido.

AMARCORDS S.R.L. · amarcords.com
P.IVA 09021550968 · SDI SUBM70N
Tel. +39 02 97132845
Sede legale: Via Piero della Francesca, 35 - 20154 Milano
Logistica e uffici: Via G. Falcone, 7 - 20024 Garbagnate Milanese (MI)