Level 0

FF016-PE

mini GU10 o modulo LED Mini 35 mm petrolio

Prodotto certificato secondo la direttiva di sicurezza elettrica EN60598-2

Dati tecnici

Tensione	230 V
Sorgente	mini GU10 o Modulo LED Mini 35 mm non inclusa
Grado di protezione	IP20
Dimensioni	Ø63 mm h24 mm
Foro d'incasso	Ø44 mm, mini GU10: min h55 mm, Modulo LED Mini: min h30 mm
Materiale	Alluminio
Finitura	petrolio -PE

Made in Italy



Lampadina

Lampadina non inclusa: serve una lampadina mini GU10 o un modulo LED Mini 35 mm.

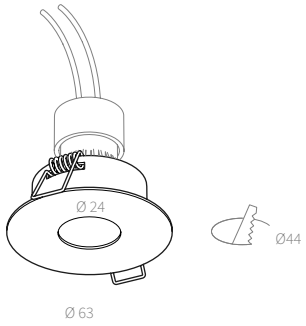

Voce di capitolato

Downlight da incasso Level 0, in alluminio Ø63 × h24 mm, finitura petrolio, per foro d'incasso Ø44 mm. Predisposto per lampadina mini GU10 o modulo LED Ø35 mm, non inclusi. Altezza minima del controsoffitto 30 mm con modulo LED, 55 mm con mini GU10. Alimentazione 230 V, grado di protezione IP20. Codice FF016-PE.

AMARCORDS S.R.L. · amarcords.com
P.IVA 09021550968 · SDI SUBM70N
Tel. +39 02 97132845
Sede legale: Via Piero della Francesca, 35 - 20154 Milano
Logistica e uffici: Via G. Falcone, 7 - 20024 Garbagnate Milanese (MI)