Hidden

FR216-OT

mini GU10 o modulo LED Mini 35 mm ottone

Prodotto certificato secondo la direttiva di sicurezza elettrica EN60598-2

Dati tecnici

Tensione	230 V
Sorgente	mini GU10 o Modulo LED Mini 35 mm non inclusa
Grado di protezione	IP20
Dimensioni	Ø66 mm
Foro d'incasso	Ø60 mm, mini GU10: min h75 mm, Modulo LED Mini: min h50 mm
Materiale	Alluminio
Finitura	ottone -OT

Made in Italy



Lampadina

Lampadina non inclusa: serve una lampadina mini GU10 o un modulo LED Mini 35 mm.

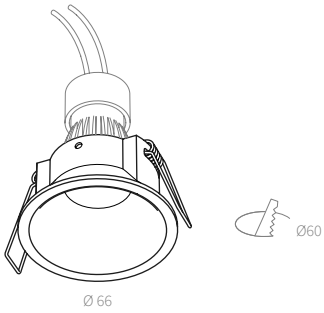

Voce di capitolato

Downlight da incasso Hidden, in alluminio Ø66 mm, finitura ottone, per foro d'incasso Ø60 mm, con accesso rapido. Predisposto per lampadina mini GU10 o modulo LED Ø35 mm, non inclusi. Altezza minima del controsoffitto 50 mm con modulo LED, 75 mm con mini GU10. Alimentazione 230 V, grado di protezione IP20. Codice FR216-OT.

Note: Accesso rapido.

AMARCORDS S.R.L. · amarcords.com
P.IVA 09021550968 · SDI SUBM70N
Tel. +39 02 97132845
Sede legale: Via Piero della Francesca, 35 - 20154 Milano
Logistica e uffici: Via G. Falcone, 7 - 20024 Garbagnate Milanese (MI)