Square recessed

FR419-BN

GU10 o modulo LED 50 mm bronzo

Prodotto certificato secondo la direttiva di sicurezza elettrica EN60598-2

Dati tecnici

Tensione	230 V
Sorgente	GU10 o Modulo LED 50 mm non inclusa
Grado di protezione	IP20
Dimensioni	90 × 90 mm h44 mm
Foro d'incasso	80 × 80 mm, GU10: min h85 mm, Modulo LED: min h55 mm
Materiale	Alluminio
Finitura	bronzo -BN

Made in Italy



Lampadina

Lampadina non inclusa: serve una lampadina GU10 o un modulo LED 50 mm.

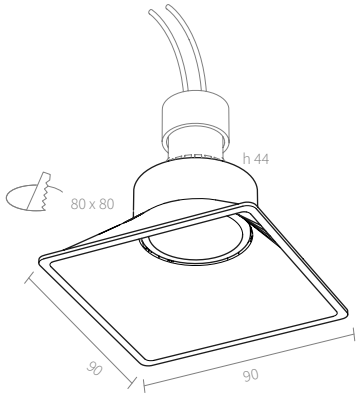

Voce di capitolato

Downlight da incasso orientabile Square recessed, in alluminio 90 × 90 × h44 mm, finitura bronzo, per foro d'incasso 80 × 80 mm. Predisposto per lampadina GU10 o modulo LED Ø50 mm, non inclusi. Altezza minima del controsoffitto 55 mm con modulo LED, 85 mm con GU10. Alimentazione 230 V, grado di protezione IP20. Codice FR419-BN.

Note: Orientabile.

AMARCORDS S.R.L. · amarcords.com
P.IVA 09021550968 · SDI SUBM70N
Tel. +39 02 97132845
Sede legale: Via Piero della Francesca, 35 - 20154 Milano
Logistica e uffici: Via G. Falcone, 7 - 20024 Garbagnate Milanese (MI)