Maxi round

FX017-RA

AR111 o modulo LED Maxi 111 mm rame antico

Prodotto certificato secondo la direttiva di sicurezza elettrica EN60598-2

Dati tecnici

Tensione	230 V
Sorgente	AR111 o Modulo LED Maxi 111 mm non inclusa
Grado di protezione	IP20
Dimensioni	Ø170 mm h13 mm
Foro d'incasso	Ø155 mm, AR111: min h150 mm, Modulo LED Maxi: min h105 mm
Materiale	Alluminio
Finitura	rame antico -RA

Made in Italy



Lampadina

Lampadina non inclusa: serve una lampadina AR111 o un modulo LED Maxi 111 mm.

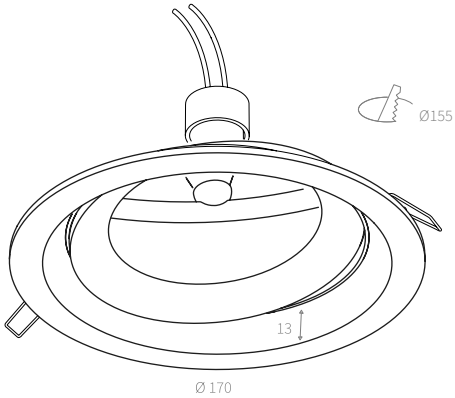

Voce di capitolato

Downlight da incasso orientabile Maxi round, in alluminio Ø170 × h13 mm, finitura rame antico, per foro d'incasso Ø155 mm. Predisposto per lampadina AR111 o modulo LED AR111, non inclusi. Altezza minima del controsoffitto 105 mm con modulo LED, 150 mm con AR111. Alimentazione 230 V, grado di protezione IP20. Codice FX017-RA.

Note: Orientabile.

AMARCORDS S.R.L. · amarcords.com
P.IVA 09021550968 · SDI SUBM70N
Tel. +39 02 97132845
Sede legale: Via Piero della Francesca, 35 - 20154 Milano
Logistica e uffici: Via G. Falcone, 7 - 20024 Garbagnate Milanese (MI)