Maxi square

FX417-RM

AR111 o modulo LED Maxi 111 mm rame

Prodotto certificato secondo la direttiva di sicurezza elettrica EN60598-2

Dati tecnici

Tensione	230 V
Sorgente	AR111 o Modulo LED Maxi 111 mm non inclusa
Grado di protezione	IP20
Dimensioni	175 × 175 mm h20 mm
Foro d'incasso	150 × 150 mm, AR111: min h150 mm, Modulo LED Maxi: min h105 mm
Materiale	Alluminio
Finitura	rame -RM

Made in Italy



Lampadina

Lampadina non inclusa: serve una lampadina AR111 o un modulo LED Maxi 111 mm.

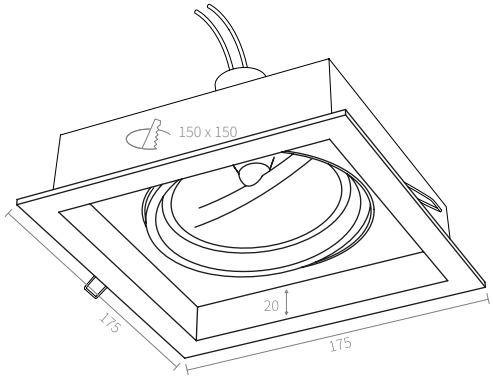

Voce di capitolato

Downlight da incasso orientabile Maxi square, in alluminio 175 × 175 × h20 mm, finitura rame, per foro d'incasso 150 × 150 mm. Predisposto per lampadina AR111 o modulo LED AR111, non inclusi. Altezza minima del controsoffitto 105 mm con modulo LED, 150 mm con AR111. Alimentazione 230 V, grado di protezione IP20. Codice FX417-RM.

Note: Orientabile.

AMARCORDS S.R.L. · amarcords.com
P.IVA 09021550968 · SDI SUBM70N
Tel. +39 02 97132845
Sede legale: Via Piero della Francesca, 35 - 20154 Milano
Logistica e uffici: Via G. Falcone, 7 - 20024 Garbagnate Milanese (MI)