Deep angolo verticale

KQ422-OT

ottone

Prodotto certificato secondo la direttiva di sicurezza elettrica EN60598-2

Dati tecnici

Tensione	48 V
Materiale	Alluminio
Finitura	ottone -OT
Made in Italy	



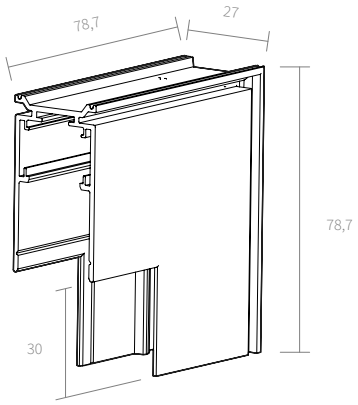

Voce di capitolato

Angolo verticale a 90° (giunto meccanico) per binario 48 V Deep, in alluminio, finitura ottone. Codice KQ422-OT.

Note: Giunto meccanico 90°.

AMARCORDS S.R.L. · amarcords.com
P.IVA 09021550968 · SDI SUBM70N
Tel. +39 02 97132845
Sede legale: Via Piero della Francesca, 35 - 20154 Milano
Logistica e uffici: Via G. Falcone, 7 - 20024 Garbagnate Milanese (MI)