Cricco E27.1

TA201-OT

E27 ottone

Prodotto certificato secondo la direttiva di sicurezza elettrica EN60598-2

Dati tecnici

Tensione	230 V
Sorgente	E27
Grado di protezione	IP20
Dimensioni	Ø42 mm h130 mm rotazione H360° V90°
Installazione	con viti
Materiale	Alluminio
Finitura	ottone -OT

Made in Italy



Lampadina

Lampadina non inclusa: serve una lampadina E27.

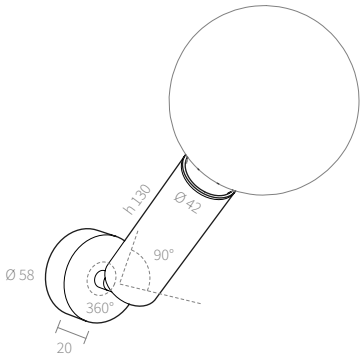

Voce di capitolato

Applique orientabile a una luce Cricco E27.1, con corpo cilindrico in alluminio Ø42 × h130 mm orientabile 360° in orizzontale e 90° in verticale, finitura ottone, fissaggio a viti. Portalampada E27, lampadina non inclusa. Alimentazione 230 V, grado di protezione IP20. Codice TA201-OT.

Installazione

Installazione: con viti.

AMARCORDS S.R.L. · amarcords.com
P.IVA 09021550968 · SDI SUBM70N
Tel. +39 02 97132845
Sede legale: Via Piero della Francesca, 35 - 20154 Milano
Logistica e uffici: Via G. Falcone, 7 - 20024 Garbagnate Milanese (MI)