Level 2

FB016-OT

mini GU10 of ledmodule Mini 35 mm messing

Product gecertificeerd volgens de richtlijn voor elektrische veiligheid EN60598-2

Technische gegevens

Spanning	230 V
Lichtbron	mini GU10 of Ledmodule Mini 35 mm niet inbegrepen
Beschermingsgraad	IP20
Afmetingen	Ø63 mm
Inbouwopening	Ø55 mm, mini GU10: min h60 mm, Ledmodule Mini: min h35 mm
Materiaal	Aluminium
Afwerking	messing -OT

Made in Italy



Lamp

Lamp niet inbegrepen: er is een lamp mini GU10 of een ledmodule Mini 35 mm nodig.

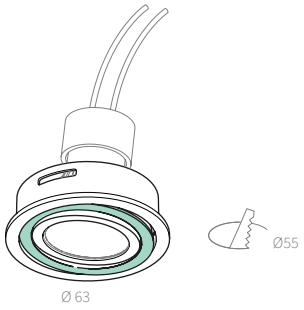

Bestektekst

Richtbare inbouwdownlight Level 2, van aluminium Ø63 mm, afwerking messing, voor inbouwopening Ø55 mm, met snelle toegang. Geschikt voor een mini-GU10-lamp of ledmodule Ø35 mm, niet inbegrepen. Minimale inbouwdiepte 35 mm met ledmodule, 60 mm met mini GU10. Aansluitspanning 230 V, beschermingsgraad IP20. Artikelnummer FB016-OT.

Opmerkingen: Richtbaar. Snelle toegang.

AMARCORDS S.R.L. · amarcords.com
Btw-nr. IT09021550968 · SDI SUBM70N
Tel. +39 02 97132845
Zetel: Via Piero della Francesca, 35 - 20154 Milaan, Italië
Logistiek: Via G. Falcone, 7 - 20024 Garbagnate Milanese (MI)