Square tilting

FB419-BI

GU10 of ledmodule 50 mm wit

Product gecertificeerd volgens de richtlijn voor elektrische veiligheid EN60598-2

Technische gegevens

Spanning	230 V
Lichtbron	GU10 of ledmodule 50 mm niet inbegrepen
Beschermingsgraad	IP20
Afmetingen	92 × 92 mm
Inbouwopening	Ø75 mm, GU10: min h65 mm, Ledmodule: min h35 mm
Materiaal	Aluminium
Afwerking	wit -BI

Made in Italy



Lamp

Lamp niet inbegrepen: er is een lamp GU10 of een ledmodule 50 mm nodig.

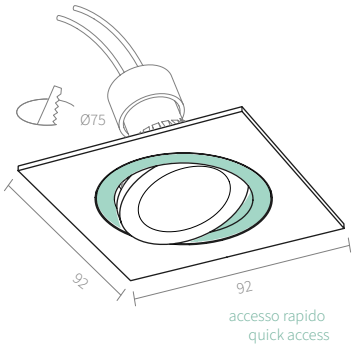

Bestektekst

Richtbare inbouwdownlight Square tilting, van aluminium 92 × 92 mm, afwerking wit, voor inbouwopening Ø75 mm, met snelle toegang. Geschikt voor een GU10-lamp of ledmodule Ø50 mm, niet inbegrepen. Minimale inbouwdiepte 35 mm met ledmodule, 65 mm met GU10. Aansluitspanning 230 V, beschermingsgraad IP20. Artikelnummer FB419-BI.

Opmerkingen: Richtbaar. Snelle toegang.

AMARCORDS S.R.L. · amarcords.com
Btw-nr. IT09021550968 · SDI SUBM70N
Tel. +39 02 97132845
Zetel: Via Piero della Francesca, 35 - 20154 Milaan, Italië
Logistiek: Via G. Falcone, 7 - 20024 Garbagnate Milanese (MI)