Square tilting 2

FB429-MA

GU10 of ledmodule 50 mm baksteen

Product gecertificeerd volgens de richtlijn voor elektrische veiligheid EN60598-2

Technische gegevens

Spanning	230 V
Lichtbron	GU10 of ledmodule 50 mm niet inbegrepen
Beschermingsgraad	IP20
Afmetingen	175 × 92 mm
Inbouwopening	Ø75 mm x 2, GU10: min h65 mm, Ledmodule: min h35 mm
Materiaal	Aluminium
Afwerking	baksteen -MA

Made in Italy



Lamp

Lamp niet inbegrepen: er is een lamp GU10 of een ledmodule 50 mm nodig.

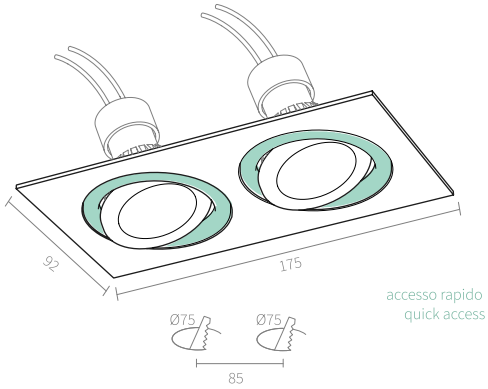

Bestektekst

Richtbare inbouwdownlight met twee lichtpunten Square tilting 2, van aluminium 175 × 92 mm, afwerking baksteen, voor twee inbouwopeningen Ø75 mm, met snelle toegang. Geschikt voor 2 GU10-lampen of ledmodules Ø50 mm, niet inbegrepen. Minimale inbouwdiepte 35 mm met ledmodule, 65 mm met GU10. Aansluitspanning 230 V, beschermingsgraad IP20. Artikelnummer FB429-MA.

Opmerkingen: Richtbaar. Snelle toegang.

AMARCORDS S.R.L. · amarcords.com
Btw-nr. IT09021550968 · SDI SUBM70N
Tel. +39 02 97132845
Zetel: Via Piero della Francesca, 35 - 20154 Milaan, Italië
Logistiek: Via G. Falcone, 7 - 20024 Garbagnate Milanese (MI)