Level 0

FF016-RM

mini GU10 of ledmodule Mini 35 mm koper

Product gecertificeerd volgens de richtlijn voor elektrische veiligheid EN60598-2

Technische gegevens

Spanning	230 V
Lichtbron	mini GU10 of Ledmodule Mini 35 mm niet inbegrepen
Beschermingsgraad	IP20
Afmetingen	Ø63 mm h24 mm
Inbouwopening	Ø44 mm, mini GU10: min h55 mm, Ledmodule Mini: min h30 mm
Materiaal	Aluminium
Afwerking	koper -RM

Made in Italy



Lamp

Lamp niet inbegrepen: er is een lamp mini GU10 of een ledmodule Mini 35 mm nodig.

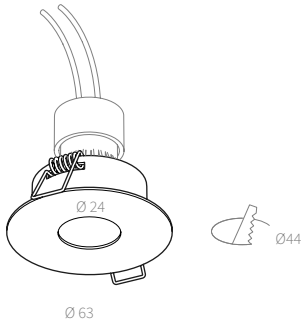

Bestektekst

Inbouwdownlight Level 0, van aluminium Ø63 × h24 mm, afwerking koper, voor inbouwopening Ø44 mm. Geschikt voor een mini-GU10-lamp of ledmodule Ø35 mm, niet inbegrepen. Minimale inbouwdiepte 30 mm met ledmodule, 55 mm met mini GU10. Aansluitspanning 230 V, beschermingsgraad IP20. Artikelnummer FF016-RM.

AMARCORDS S.R.L. · amarcords.com
Btw-nr. IT09021550968 · SDI SUBM70N
Tel. +39 02 97132845
Zetel: Via Piero della Francesca, 35 - 20154 Milaan, Italië
Logistiek: Via G. Falcone, 7 - 20024 Garbagnate Milanese (MI)