Square recessed

FR419-BN

GU10 of ledmodule 50 mm brons

Product gecertificeerd volgens de richtlijn voor elektrische veiligheid EN60598-2

Technische gegevens

Spanning	230 V
Lichtbron	GU10 of ledmodule 50 mm niet inbegrepen
Beschermingsgraad	IP20
Afmetingen	90 × 90 mm h44 mm
Inbouwopening	80 × 80 mm, GU10: min h85 mm, Ledmodule: min h55 mm
Materiaal	Aluminium
Afwerking	brons -BN

Made in Italy



Lamp

Lamp niet inbegrepen: er is een lamp GU10 of een ledmodule 50 mm nodig.

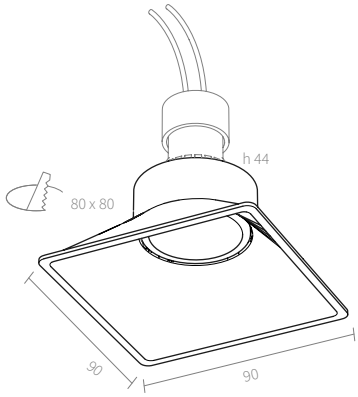

Bestektekst

Richtbare inbouwdownlight Square recessed, van aluminium 90 × 90 × h44 mm, afwerking brons, voor inbouwopening 80 × 80 mm. Geschikt voor een GU10-lamp of ledmodule Ø50 mm, niet inbegrepen. Minimale inbouwdiepte 55 mm met ledmodule, 85 mm met GU10. Aansluitspanning 230 V, beschermingsgraad IP20. Artikelnummer FR419-BN.

Opmerkingen: Richtbaar.

AMARCORDS S.R.L. · amarcords.com
Btw-nr. IT09021550968 · SDI SUBM70N
Tel. +39 02 97132845
Zetel: Via Piero della Francesca, 35 - 20154 Milaan, Italië
Logistiek: Via G. Falcone, 7 - 20024 Garbagnate Milanese (MI)