Hidden IP

FR516-DE

mini GU10 of ledmodule Mini 35 mm woestijn

Product gecertificeerd volgens de richtlijn voor elektrische veiligheid EN60598-2

Technische gegevens

Spanning	230 V
Lichtbron	mini GU10 of Ledmodule Mini 35 mm niet inbegrepen
Beschermingsgraad	IP54
Afmetingen	Ø66 mm
Inbouwopening	Ø60 mm, mini GU10: min h75 mm, Ledmodule Mini: min h50 mm
Materiaal	Aluminium
Afwerking	woestijn -DE

Made in Italy



Lamp

Lamp niet inbegrepen: er is een lamp mini GU10 of een ledmodule Mini 35 mm nodig.

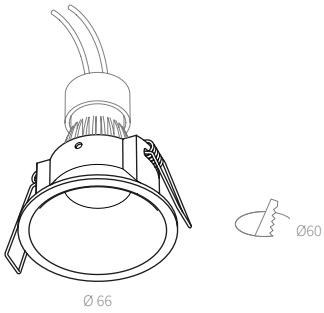

Bestektekst

Inbouwdownlight Hidden IP, van aluminium Ø66 mm, afwerking woestijn, voor inbouwopening Ø60 mm, met snelle toegang. Geschikt voor een mini-GU10-lamp of ledmodule Ø35 mm, niet inbegrepen. Minimale inbouwdiepte 50 mm met ledmodule, 75 mm met mini GU10. Aansluitspanning 230 V, beschermingsgraad IP54. Artikelnummer FR516-DE.

Opmerkingen: Snelle toegang.

AMARCORDS S.R.L. · amarcords.com
Btw-nr. IT09021550968 · SDI SUBM70N
Tel. +39 02 97132845
Zetel: Via Piero della Francesca, 35 - 20154 Milaan, Italië
Logistiek: Via G. Falcone, 7 - 20024 Garbagnate Milanese (MI)