Maxi round

FX017-NE

AR111 of ledmodule Maxi 111 mm zwart

Product gecertificeerd volgens de richtlijn voor elektrische veiligheid EN60598-2

Technische gegevens

Spanning	230 V
Lichtbron	AR111 of Ledmodule Maxi 111 mm niet inbegrepen
Beschermingsgraad	IP20
Afmetingen	Ø170 mm h13 mm
Inbouwopening	Ø155 mm, AR111: min h150 mm, Ledmodule Maxi: min h105 mm
Materiaal	Aluminium
Afwerking	zwart -NE

Made in Italy



Lamp

Lamp niet inbegrepen: er is een lamp AR111 of een ledmodule Maxi 111 mm nodig.

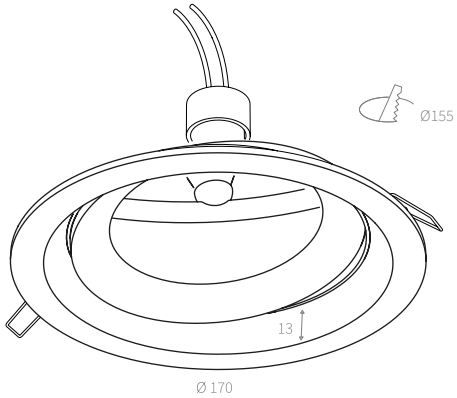

Bestektekst

Richtbare inbouwdownlight Maxi round, van aluminium Ø170 × h13 mm, afwerking zwart, voor inbouwopening Ø155 mm. Geschikt voor een AR111-lamp of AR111-ledmodule, niet inbegrepen. Minimale inbouwdiepte 105 mm met ledmodule, 150 mm met AR111. Aansluitspanning 230 V, beschermingsgraad IP20. Artikelnummer FX017-NE.

Opmerkingen: Richtbaar.

AMARCORDS S.R.L. · amarcords.com
Btw-nr. IT09021550968 · SDI SUBM70N
Tel. +39 02 97132845
Zetel: Via Piero della Francesca, 35 - 20154 Milaan, Italië
Logistiek: Via G. Falcone, 7 - 20024 Garbagnate Milanese (MI)