Maxi square

FX417-TI

AR111 of ledmodule Maxi 111 mm titanium

Product gecertificeerd volgens de richtlijn voor elektrische veiligheid EN60598-2

Technische gegevens

Spanning	230 V
Lichtbron	AR111 of Ledmodule Maxi 111 mm niet inbegrepen
Beschermingsgraad	IP20
Afmetingen	175 × 175 mm h20 mm
Inbouwopening	150 × 150 mm, AR111: min h150 mm, Ledmodule Maxi: min h105 mm
Materiaal	Aluminium
Afwerking	titanium -TI

Made in Italy



Lamp

Lamp niet inbegrepen: er is een lamp AR111 of een ledmodule Maxi 111 mm nodig.

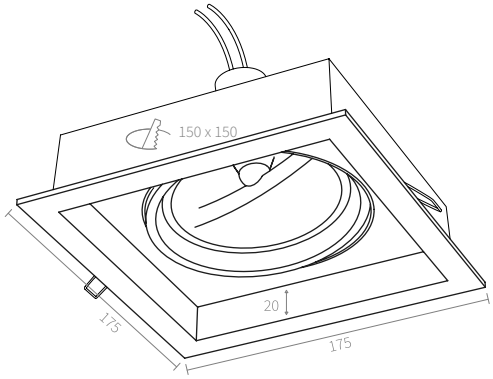

Bestektekst

Richtbare inbouwdownlight Maxi square, van aluminium 175 × 175 × h20 mm, afwerking titanium, voor inbouwopening 150 × 150 mm. Geschikt voor een AR111-lamp of AR111-ledmodule, niet inbegrepen. Minimale inbouwdiepte 105 mm met ledmodule, 150 mm met AR111. Aansluitspanning 230 V, beschermingsgraad IP20. Artikelnummer FX417-TI.

Opmerkingen: Richtbaar.

AMARCORDS S.R.L. · amarcords.com
Btw-nr. IT09021550968 · SDI SUBM70N
Tel. +39 02 97132845
Zetel: Via Piero della Francesca, 35 - 20154 Milaan, Italië
Logistiek: Via G. Falcone, 7 - 20024 Garbagnate Milanese (MI)