Deep angolo verticale

KQ422-RM

koper

Product gecertificeerd volgens de richtlijn voor elektrische veiligheid EN60598-2

Technische gegevens

Spanning	48 V
Materiaal	Aluminium
Afwerking	koper -RM
Made in Italy	



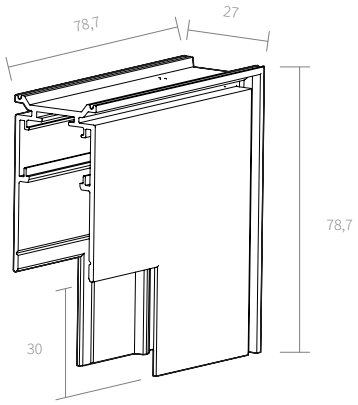

Bestektekst

Verticale hoek van 90° (mechanische verbinder) voor 48 V-rail Deep, van aluminium, afwerking koper. Artikelnummer KQ422-RM.

Opmerkingen: Mechanische verbinder 90°.

AMARCORDS S.R.L. · amarcords.com
Btw-nr. IT09021550968 · SDI SUBM70N
Tel. +39 02 97132845
Zetel: Via Piero della Francesca, 35 - 20154 Milaan, Italië
Logistiek: Via G. Falcone, 7 - 20024 Garbagnate Milanese (MI)