# Cricco E27.1

TA201-BN

E27 brons

Product gecertificeerd volgens de richtlijn voor elektrische veiligheid EN60598-2

## Technische gegevens

| | |
|---|---|
| Spanning | 230 V |
| Lichtbron | E27 |
| Beschermingsgraad | IP20 |
| Afmetingen | Ø42 mm h130 mm rotatie H360° V90° |
| Montage | Schroefbevestiging |
| Materiaal | Aluminium |
| Afwerking | brons -BN |

Made in Italy



## Lamp

Lamp niet inbegrepen: er is een lamp E27 nodig.

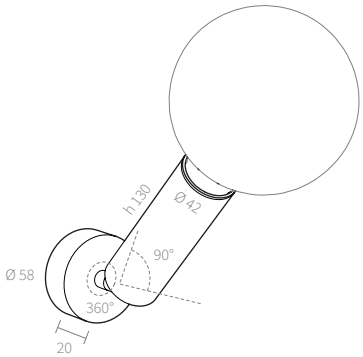


## Bestektekst

Richtbare wandlamp met één lichtpunt Cricco E27.1, met cilindrische aluminium behuizing Ø42 × h130 mm, 360° horizontaal en 90° verticaal richtbaar, afwerking brons, schroefbevestiging. Fitting E27, lamp niet inbegrepen. Aansluitspanning 230 V, beschermingsgraad IP20. Artikelnummer TA201-BN.

## Installatie

Montage: schroefbevestiging.



AMARCORDS S.R.L. · amarcords.com
Btw-nr. IT09021550968 · SDI SUBM70N
Tel. +39 02 97132845
Zetel: Via Piero della Francesca, 35 - 20154 Milaan, Italië
Logistiek: Via G. Falcone, 7 - 20024 Garbagnate Milanese (MI)