Cricco E27.1

TA201-OT

E27 messing

Product gecertificeerd volgens de richtlijn voor elektrische veiligheid EN60598-2

Technische gegevens

Spanning	230 V
Lichtbron	E27
Beschermingsgraad	IP20
Afmetingen	Ø42 mm h130 mm rotatie H360° V90°
Montage	Schroefbevestiging
Materiaal	Aluminium
Afwerking	messing -OT

Made in Italy



Lamp

Lamp niet inbegrepen: er is een lamp E27 nodig.

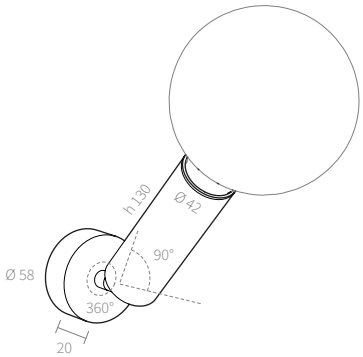

Bestektekst

Richtbare wandlamp met één lichtpunt Cricco E27.1, met cilindrische aluminium behuizing Ø42 × h130 mm, 360° horizontaal en 90° verticaal richtbaar, afwerking messing, schroefbevestiging. Fitting E27, lamp niet inbegrepen. Aansluitspanning 230 V, beschermingsgraad IP20. Artikelnummer TA201-OT.

Installatie

Montage: schroefbevestiging.

AMARCORDS S.R.L. · amarcords.com
Btw-nr. IT09021550968 · SDI SUBM70N
Tel. +39 02 97132845
Zetel: Via Piero della Francesca, 35 - 20154 Milaan, Italië
Logistiek: Via G. Falcone, 7 - 20024 Garbagnate Milanese (MI)