Level 0

DOWNLIGHTS

FF016-XX

IP20

MINI GU10



Manuale installazione Level 0

Leggere attentamente e conservare per usi futuri.

Test e certificazioni

Tutti i nostri prodotti sono Fatti in Italia, Certificati e testati uno ad uno secondo le direttive di sicurezza elettrica EN60598-2:

- Misura della Rigidità Dielettrica
- Misura della Resistenza di Continuità di Terra
- Misura della Potenza Assorbita
- Misura della Tensione Residua

Avvertenze

Sui nostri prodotti sono installate sorgenti luminose sostituibili da utenza specializzata.
Le classi energetiche sono indicate nelle apposite schede tecniche sul sito www.amarcords.com

Si prega di assicurarsi che l'apparecchio non sia sottoposto a carichi meccanici.

Maneggia l'apparecchio con cura. Il dispositivo può essere danneggiato da urti, colpi o cadute, anche da un'altezza ridotta.

Prima dell'uso, controlla che il dispositivo non presenti danni esterni visibili. Non utilizzare l'apparecchio se è danneggiato.

Non aprire l'alloggiamento in quanto ciò potrebbe causare scosse elettriche.

Non tentare di smontare, riparare o modificare l'apparecchio in altro modo.

Le sorgenti a LED possono essere sostituite solo da personale specializzato.

Le riparazioni e le installazioni vanno eseguite esclusivamente da un tecnico qualificato. Non tentare mai di riparare l'apparecchio da solo. Riparazioni improprie possono comportare rischi significativi per l'utente e invalidano qualsiasi richiesta di garanzia.

La garanzia decade immediatamente in caso di danni derivanti dall'inosservanza delle presenti istruzioni per l'uso. Il produttore non si assume alcuna responsabilità per danni derivanti dalla mancata osservanza delle istruzioni per l'uso, da un uso improprio o non conforme alle condizioni del presente manuale d'uso.

Non permettere ai bambini di pulire o riparare l'apparecchio senza supervisione.

Per evitare danni, non immergere mai l'unità in acqua o in un altro liquido.

Attenzione! Non guardare direttamente nei LED illuminati del prodotto per lunghi periodi di tempo. Le sorgenti a LED possono causare danni o irritazione agli occhi. Non guardare direttamente nella sorgente luminosa utilizzando uno strumento ottico che si concentra sui fasci di luce.

Sede legale: Via Piero della Francesca, 35 - 20154 Milano – Logistica e Uffici: Via G.Falcone, 7 - 20024 Garbagnate Milanese (MI) P.Iva 09021550968
Tel. +39 02 97132845 Sdi: SUBM70N

MINI GU10

Lampadina N

BM8X

Potenza	4W
Flusso lum.	416lm
Fatt. potenza	0,7
CRI	>90Ra
Angolo	36°
Tensione	230 VAC
Durata	30.000 h
T. ambiente	-20°→+40°C
Classe energetica	E

Lampadina H

BM9X

Potenza	7W
Flusso lum.	756lm
Fatt. potenza	0,9
CRI	>95Ra
Angolo	36°
Tensione	230 VAC
Durata	30.000 h
T. ambiente	-20°→+40°C
Classe energetica	E

Modulo LED

MM9X

Potenza	6,5W
Flusso lum.	830lm
Fatt. potenza	0,8
CRI	>90Ra
Angolo	60°
Tensione	230 VAC
Durata	30.000 h
T. ambiente	-20°→+40°C
Driver esterno	30x30x130mm
Classe energetica	E

Il prodotto non viene fornito con le lampadine o modulo LED, è necessario ordinarle separatamente.

01 → Assicurarsi che non sia presente tensione di rete



Prima di effettuare qualsiasi operazione di installazione o manutenzione sul prodotto, assicurarsi che non sia presente tensione di rete.

02 → Verifica dimensioni del foro di incasso

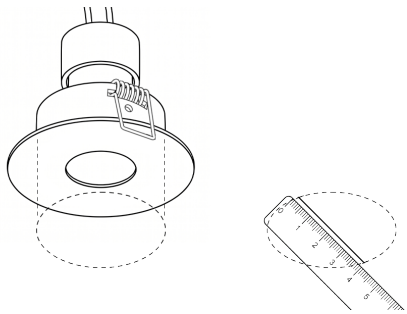

Misurare il diametro di incasso del downlight oppure utilizzare la dima di foratura con le relative quote dimensionali per individuare la misura corretta prima del taglio.

Le dime per il taglio del cartongesso sono disponibili in appendice a questo manuale oppure scaricabili dal sito amarcords.com.

03 → Realizzazione del foro di incasso

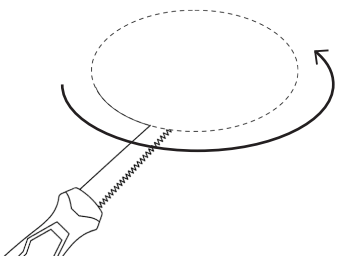

Procedere al taglio del pannello in cartongesso, rispettando il diametro o la sagoma rilevati nello step precedente. Assicurarsi di ottenere bordi netti per garantire un corretto inserimento dell'apparecchio.

Sede legale: Via Piero della Francesca, 35 - 20154 Milano – Logistica e Uffici: Via G.Falcone, 7 - 20024 Garbagnate Milanese (MI) P.Iva 09021550968
Tel. +39 02 97132845 Sdi: SUBM70N

04 → Connessione elettrica

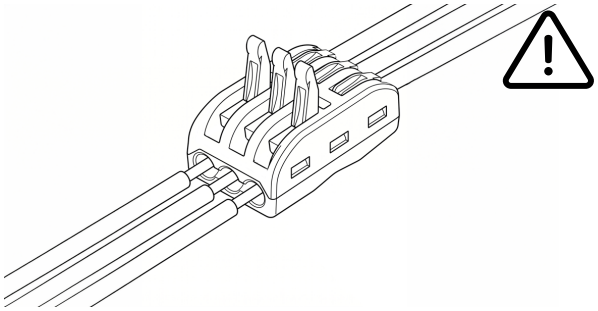

Collegare il morsetto 3 vie fornito in dotazione ai cavi della rete elettrica, assicurandosi che non sia presente tensione di rete per tutta la durata dell'installazione. Effettuare i collegamenti secondo la seguente corrispondenza cromatica:

- Marrone o Nero → con Marrone/Nero (fase)
- Blu → con Blu (neutro)
- Giallo/Verde → con Giallo/Verde (messa a terra)

05 → Inserimento dell'apparecchio

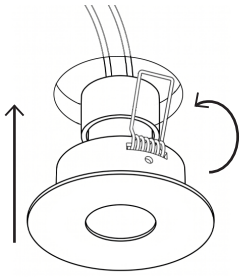

Inserire il downlight nel foro predisposto tenendo premute le molle di fissaggio verso l'alto. Una volta posizionato l'apparecchio all'interno del foro, rilasciare le molle in modo che si ancorino al controsoffitto.

06 → Posizione finale

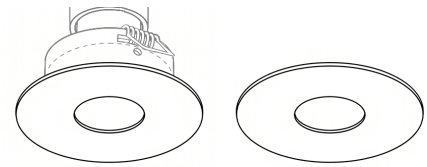

Il prodotto sarà quindi installato nella sua posizione finale.

Sede legale: Via Piero della Francesca, 35 - 20154 Milano – Logistica e Uffici: Via G.Falcone, 7 - 20024 Garbagnate Milanese (MI) P.Iva 09021550968
Tel. +39 02 97132845 Sdi: SUBM70N

01 Assicurarsi che non sia presente tensione di rete



Prima di effettuare qualsiasi operazione di installazione o manutenzione sul prodotto, assicurarsi che non sia presente tensione di rete.

02 Rimozione dell'apparecchio

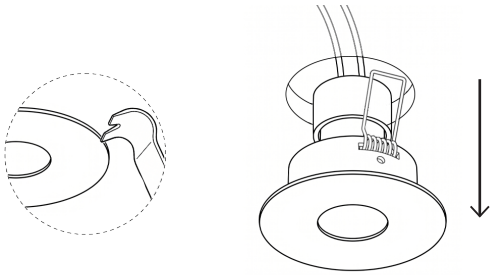

Per procedere alla sostituzione della lampadina, estrarre l'intero apparecchio dal foro di incasso nel soffitto tirandolo delicatamente verso il basso.

Assicurarsi di utilizzare uno strumento in plastica per aiutarsi, in modo da evitare di danneggiare il prodotto.

Sede legale: Via Piero della Francesca, 35 - 20154 Milano – Logistica e Uffici: Via G.Falcone, 7 - 20024 Garbagnate Milanese (MI) P.Iva 09021550968
Tel. +39 02 97132845 Sdi: SUBM70N

FF016-XX

Ø44 mm

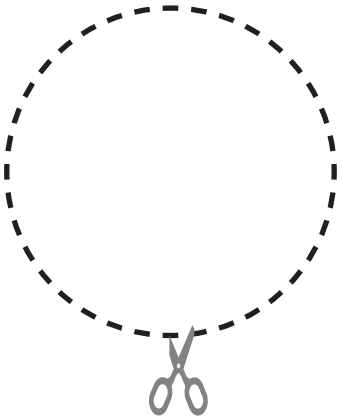

Sede legale: Via Piero della Francesca, 35 - 20154 Milano – Logistica e Uffici: Via G.Falcone, 7 - 20024 Garbagnate Milanese (MI) P.Iva 09021550968
Tel. +39 02 97132845 Sdi: SUBM70N